Schäffer

2024 - 4670

Cargadoras de estilo bajo:
2024 SLT - 3650 SLT

CARGADORAS COMPACTAS

Grandes en rendimiento, compactas en tamaño

SCHÄFFER

En cargadoras Schäffer estamos orgullosos de nuestros 60 años de experiencia creando cargadoras con características personalizadas para cada cliente. Nuestros clientes nos han convertido en lo que somos hoy en día: uno de los proveedores más reconocidos de mini cargadoras de ruedas y cargadoras telescópicas del mundo. Cada día nuestro equipo crea nuevas soluciones a medida que combinan nuestros años de experiencia y nuestro espíritu de innovación.

Cada cargadora Schäffer establece nuevos estándares en la industria en cuanto a fiabilidad y durabilidad, lo que implica que usted se ahorre en costes de mantenimiento durante la vida útil del vehículo. El nombre de Schäffer es la garantía de rendimiento superior, seguridad y comodidad para el futuro.

Schäffer en acción:
www.schaeffer.de/en/videos

LA CLASE COMPACTA DE SCHÄFFER: PEQUEÑA PERO POTENTE

La clase compacta es una de las series más exitosas jamás construida por Schäffer. Especialmente desarrollado para usar en espacios confinados, pero sin comprometer la confiabilidad y la ergonomía. En línea con todos los otros modelos de Schäffer, puede esperar una excelente seguridad y bajos costos operativos de nuestras máquinas de clase compacta.

Han demostrado ser exitosos para su uso en operaciones de interior, en granjas pequeñas y medianas, así como en ranchos de caballos. Una amplia gama de equipos y accesorios hacen que las máquinas sean extremadamente versátiles.

La Clase Compacta:

2024 18,5 kW (25 cv)

2028-2 18,5 kW (25 cv)

2628 18,5 kW (25 cv)

2630 18,5 kW (25 cv)

3630 18,5 kW (25 cv)

3650 28 kW (38 cv)
37 kW (50 cv)

4670 48,6 kW (66 cv)

2024 SLT 18,5 kW (25 cv)

2028 SLT 18,5 kW (25 cv)

2630 SLT 18,5 kW (25 cv)

3650 SLT 28 kW (38 cv), 37 kW (50 cv)

Cabezal Schäffer SWH

Con el cabezal Schäffer SWH, el acoplamiento de cualquier accesorio es muy sencillo. El bloqueo hidráulico es estándar. Los accesorios Schäffer originales también están equipados con el marco de doble gancho para que el retroceso y el ángulo de descarga sean fáciles de ajustar. Esto mejora la labor de carga con materiales como el grano, donde es preferible un ángulo de retroceso más grande, así como otros materiales como tierra. Ingeniería simple, flexible e ingeniosa de Schäffer.

Accionamiento de la transmisión, por pedal

Con la tracción integral hidráulica el funcionamiento de la cargadora 2024 es extremadamente eficaz. Las revoluciones del motor diesel se ajustan a través del ace-lerador. La dirección de desplazamiento y la velocidad se controlan con un pedal en el lado izquierdo de la máquina. Esta extraordinaria facilidad de uso hace que la máquina sea muy maniobrable, y es una gran ventaja en áreas con muchos cambios de velocidad y dirección.

SCHÄFFER 2024: SIMPLE, EFICIENTE Y BUENA INVERSIÓN PARA SU DINERO

Esta cargadora está en su salsa, especialmente cuando las cosas se ponen difíciles. Con un ancho exterior de 90,5 cm, la Schäffer 2024 se adapta a casi todas las puertas y hace un trabajo excelente. Ahora el trabajo manual también se puede mecanizar en los lugares más inaccesibles. Realiza el trabajo de forma más rápida, sencilla y productiva. Además el trabajo se hace divertido.

Gracias a su tecnología simple, el modelo 2024 es la entrada más asequible al mundo Schäffer. Sin embargo, la calidad se mantiene. Las cargadoras más compactas de Schäffer también conservan su valor durante años y también tienen una gran demanda en el mercado de segunda mano.

SCHÄFFER 2028-2: RENDIMIENTO COMPACTO CON CONTROL AUTOMOTRIZ

La Schäffer 2028-2 está a la altura de las mejores de su clase cuando se trata de fuerza de tracción y agilidad. El motor diésel Kubota, la transmisión hidrostática y los ejes originales Schäffer brindan una alta fuerza de tracción, mientras que los controles automotrices ajustan automáticamente la velocidad del motor. La fuerza de tracción ha aumentado con respecto a los modelos anteriores debido al uso de los últimos componentes de transmisión. Simplemente no es posible detener el motor, siempre funciona dentro del rango óptimo de revoluciones. Schäffer 2028-2: ¡empuja más de lo que te puedes imaginar!

SPT

La 2028-2 es la primera máquina de su clase que utiliza SPT, el accionamiento controlado electrónicamente de Schäffer, que ha demostrado su eficacia en las máquinas de la serie más grande de Schäffer. Aquí la transmisión se adapta al par del motor diesel. SPT proporciona un aumento significativo en la eficiencia de la máquina, mejora la agilidad y ofrece al conductor una serie de nuevas posibilidades, incluido el control de crucero para mantener la máquina a una velocidad de conducción constante independientemente de la velocidad del motor, lo que es particularmente ventajoso cuando se trabaja con dispositivos de dosificación de alimentación, paja distribuidores, trituradoras o barredoras. Además, los arranques en pendientes serán mucho más fáciles ya que el asistente de arranque ayuda a evitar que la máquina se mueva hacia atrás. SPT es estándar en los modelos **2028-2, 2630, 2630 SLT, 3630, 3650, 3650 SLT** y **4670.**

SCHÄFFER 2628: PURO PLACER DE CONDUCCION

La Schäffer 2628 es una de los más ágiles y maniobrables de su clase, y está equipada con características inteligentes para un uso eficiente y económico sin comprometer el rendimiento. En primer lugar, hay un nuevo concepto de accionamiento: la bomba de pistón axial de alta presión. Es capaz de convertir la potencia del potente motor Kubota de 18,5 kW / 25 cv en una agilidad que no tiene rival en su clase. Notará que esta es una operación extremadamente inmediata y una rápida aceleración a 20 km / h.

La 2628 también tiene un radio de giro muy pequeño, debido al uso de motores de eje en lugar de un eje cardán. Gracias al accionamiento de alta presión, se puede lograr un alto nivel de empuje incluso sin un eje cardán. Esto está soportado por ejes de 5 orificios, que aumentan aún más la eficiencia debido a su adaptación relación de transmisión y por lo tanto reducir el consumo de combustible.

La alta presión de trabajo significa que la unidad necesita menos aceite y el sistema hidráulico de trabajo puede reducirse. Todo lo cual lleva a un aumento en la eficiencia, a una mejor economía de combustible y a una disminución en los costos operativos. El motor de pistón axial aguas abajo está diseñado para una velocidad máxima de 3.700 rotaciones por minuto, pero funciona a tan solo 800 rotaciones por minuto. Esta demanda relativamente baja garantiza una larga vida útil.

El compartimento del motor se abre hacia adelante. Esto hace que todos los puntos de servicio sean fácilmente accesibles desde ambos lados de la máquina.

La ergonomía de esta cargadora es excepcional. El conductor tiene mucho espacio a pesar de las dimensiones muy compactas de esta máquina, y puede trabajar cómodamente gracias a la posición optimizada del joystick y el volante.

SCHÄFFER 2630

SCHÄFFER 2630: LA EFICIENCIA, HTF SPT AGILIDAD Y CONFORT DE CONDUCCIÓN SON ESTÁNDAR

La nueva 2630 es una potente cargadora de 18,5 kW / 25 cv. Combina un concepto de accionamiento de alta presión con un accionamiento automático controlado electrónicamente. El motor de 3 cilindros de Kubota tiene una cilindrada de 1,7 l e inyección directa. Esta combinación hace que el motor tenga un par particularmente alto y permite reducir el régimen del motor en un 27% en comparación con el modelo anterior. Esto permite un funcionamiento significativamente más silencioso y también reduce el consumo de combustible en un 10%. Al igual que el 2628, el 2630 funciona con una alta presión de trabajo de 510 bar, la cantidad de aceite necesaria para el accionamiento y el sistema hidráulico de trabajo se reduce, lo que mejora la eficiencia y el ahorro de combustible. El cargador alcanza una velocidad máxima de 20 km / h. Para ello, un eje cardán asegura la transmisión de potencia al eje delantero, garantizando altos niveles de empuje. Los nuevos ejes de 6 orificios aumentan aún más la eficiencia y reducen el consumo de combustible gracias a su relación de transmisión adaptada. La alta fuerza de tracción (HTF) y la transmisión de potencia Schäffer (SPT) proporcionan comodidad y rendimiento de conducción adicionales. HTF, o "High Traction Force", regula automáticamente el empuje para que la cargadora pueda suministrar el mayor empuje posible incluso en una marcha alta. HTF utiliza un nuevo motor de eje curvado de pistones axiales que regula la velocidad automáticamente en función de la tracción. Esto es particularmente útil en una posición cuesta arriba, ya que el conductor no tiene que cambiar a la primera marcha. El HTF destaca cuando se empuja en material suelto: si se requiere más empuje, el motor hidráulico se adapta automáticamente, sin que el conductor tenga que interferir manualmente. Esto significa que la mayor parte del trabajo se puede realizar en una marcha rápida, lo que aumenta la comodidad de conducción y acelera el trabajo. HTF es estándar en **2630, 2630 SLT, 3630, 3650, 3650 SLT** y **4670.**

Beneficios:

- Fuerzas de emuje muy elevadas
- No es necesario reducir a primera velocidad en cuestas
- Incluso a alta velocidad el empuje está asegurado. Ej. Montones de estiércol
- Mayor comodidad de conducción, trabajo más rápido.

LA NUEVA 3650: CARGADORA COMPACTA PERSONALIZABLE

Con dos motores, alturas de elevación y velocidades diferentes, la 3650 se puede adaptar idealmente a los requisitos del cliente. La 3650 está equipada con un motor diesel Kubota de 28 kW (38 cv). La máquina está disponible opcionalmente con una potencia de 37 kW (50 cv). El moderno motor de 3 cilindros tiene una cilindrada de 1,8 l y es enormemente potente. El alto par de hasta 151 NM aumenta la salida en un 28%, que se desarrolla a unas 1.600 rpm relativamente bajas y un nivel de ruido y consumo de combustible notablemente más bajos. El cumplimiento de la etapa V se logra mediante el uso de un catalizador de oxidación diésel (DOC) y un filtro de partículas diésel (DPF), lo que da como resultado una reducción significativa de las emisiones con respecto al modelo anterior y una retención casi completa de las partículas de hollín en el filtro de partículas.
La comodidad de conducción está garantizada por el control automático de empuje de "alta fuerza de tracción" (HTF) y la transmisión de potencia Schäffer controlada electrónicamente (SPT). La máquina pesa de 2,7 t - 2,85 t y ofrece una amplia gama de posibilidades de equipamiento. La cargadora está disponible con techo protector o cabina. Además de la opción de dos motores, la cargadora también está disponible en dos niveles de velocidad (20/30 km / h) y con dos alturas de elevación (2,95 / 3,20 m). Esta máquina también está disponible como versión SLT con una altura total particularmente baja de 2,04 m.

Con una altura total de 2,04 m, la 3650 SLT es particularmente baja.

La diferencia de Schäffer

Todas las articulaciones de la clase compacta no necesitan mantenimiento. Por eso te ofrecemos una garantía para este componente de 3 años o 3000 horas de funcionamiento.

MULTI HIGH FLOW: MAXIMO FLUJO DE ENERGÍA HIDRAÚLICA PARA ACCESORIOS Y CONTROLES REMOTOS

El nuevo sistema hidráulico de flujo alto múltiple (MHF) es una opción para las cargadoras Schäffer 3650 y 4670 que aumenta la versatilidad de estas máquinas. Al suministrar un flujo de aceite de hasta 81 l / min (3650) y 108 l / min (4670), el sistema MHF alimenta accesorios que requieren un flujo de aceite muy alto hacia los acopladores remotos. Sin embargo, ¡hay más en Schäffer Multi High Flow! Por un lado, el sistema también es adecuado para accesorios operativos que consumen menos energía al reducir el flujo de aceite; por otro lado, alimenta los accesorios hidráulicos y las funciones regulares de elevación / descenso sin causar una caída en el flujo de aceite al consumidor principal. Por ejemplo, con Multi High Flow puede mover una encamadora de paja de alto rendimiento a la máxima potencia, su pico hidráulico y la pluma del cargador, todo al mismo tiempo. En estas aplicaciones, la máquina aprovecha al máximo el enorme potencial que ofrece MHF. - todo convenientemente controlado desde el joystick. Además, la línea de aceite de rebose en estas máquinas también sirve como un retorno adicional sin presión. MHF está disponible como opción en los modelos 3650 y 4670.

Beneficios:

- Un mayor flujo de aceite aumenta la versatilidad de la máquina
- Opera simultaneamente múltiples funciones hidraúlicas sin una caida de potencia notable
- Salida de bomba máxima seleccionable
- Linea de retorno extra sin presión

LAS SERIES 3650 Y 4600 DE SCHÄFFER: VENTAJAS DE UN VISTAZO

Opcionalmente con techo protector (también disponible con parabrisas y luneta trasera) o cabina

Columna dirección ajustable

Bulones con rotulas esféricas en lugar de casquillos fijos para una larga vida útil.

Un cilindro de elevación resistente en lugar de dos pequeños: chasis delantero estrecho, vista perfecta hacia adelante, sin tensión, sin desgaste.

El capó del motor ofrece un gran aislamiento del sonido, perfecta vista hacia atrás.

Cabezal SWH con bloqueo hidráulico de herramientas de serie.

Motores Kubota: líder mundial en el mercado de motores diésel compactos. Limpio, económico y potente.

Versátil debido a la gran variedad de herramientas y equipos opcionales.

Ejes originales Schäffer: muy fuertes, alta potencia de empuje debido a la mejor configuración del eje, transmisión hidrostática y motor diesel, carga útil de 7 t por eje. Velocidad rápida de 20 km / h de serie, 28 km / h como opción.

Plataforma del operador con menos vibraciones.

Articulación pendular sin mantenimiento y con garantía ampliada.

Brazo de elevación optimizado por CAD, mejor altura y alcance de elevación, elevación paralela perfecta.

Ejes Schäffer para una mayor seguridad y estabilidad

Los ejes originales de Schäffer se ajustan a cada cargador en particular, ese es el secreto de su sobresaliente poder de empuje, como lo demuestran las pruebas independientes. La fuerza del sistema de accionamiento hidrostático se convierte en altas fuerzas de empuje. Para esta serie, la capacidad de carga permitida es de 7 t por eje. El nuevo sistema HTF entrega automáticamente el empuje más alto incluso en marcha larga.

Schäffer «Easy-Brake»: el freno en el que puede confiar

Todas las cargadoras Schäffer con árbol de transmisión también tienen nuestro sistema «Easy-Brake» con discos múltiples. Están en un baño de aceite que está completamente sellado contra la humedad y la suciedad, lo que significa un rendimiento sobresaliente prácticamente sin desgaste ni mantenimiento.

PURA ERGONOMIA

ERGONOMICAMENTE LA MEJOR

La comodidad del conductor fue nuestra principal prioridad al diseñar la cabina de la 4670. Una gama de características contribuye a un entorno de trabajo muy cómodo, por lo que el conductor puede sentirse fresco, incluso después de largos días de trabajo. Todos los instrumentos de operación y control están claramente diseñados y son fáciles de usar, y se puede acceder fácilmente desde el cómodo asiento con impresionante espacio para las piernas. La amplia zona acristalada brinda una visibilidad perfecta para trabajar y maniobrar. La tercera función hidráulica está integrada en el joystick, sin necesidad de cambiar de palanca para trabajar con los accesorios hidráulicos que se precise.

Vista perfecta hacia arriba con persiana

ESTANDAR EN 4670 CON CABINA:

Apoyabrazos acolchado detrás del joystick

Interruptores a mano y enchufe eléctrico

Joystick Multifuncional

Porta botellas, desconectador de batería

DATOS TÉCNICOS

	2024	2028-2	2628	2630
Motor	Motor diesel de 3 cilindros Kubota D1105, 18,5 kW (25 cv)	Motor diesel de 3 cilindros Kubota D1105, 18,5 kW (25 cv)	Motor diesel de 3 cilindros Kubota D1105, 18,5 kW (25 cv)	Motor diesel de 3 cilindros Kubota D1703-M-Di, 18,5 kW (25 cv)
Tratamiento gases escape / fase	- / V			
Transmisión	Hidraúlica	Hidrostática automotriz		Hidrostática automotriz, HTF
Neumáticos	7.00 - 12 AS Opción I 27 x 8.50 - 15 SKD Opción II 27 x 10.5 - 15 SKD Opción III 26x 12.00- 12	7.00 - 12 AS Opción I 27 x 8.50 - 15 SKD Opción II 27 x 10.5 - 15 SKD Opción III 26x 12.00- 12	10.0/75-15.3 AS Opción I 27x10.5-15 SKD	10.0/75 - 15.3 AS Opción I 27 x 10.5 - 15 Opción II 31 x 15.5 - 15
Frenos	Freno de tambor mecánico	Hidrostático Freno de tambor mecánico		Combinación Hidrostático y multidisco
Parking	Freno de tambor mecánico			Freno multidisco sumergido en aceite
Sistema hidráulico servicios externos	Flujo: 33 l/min Presión de trabajo: 200 bar	Flujo: desde 33 l/min Presión de trabajo: 200 bar	Flujo: desde 33 l/min Presión de trabajo: 200 bar	Flujo: desde 37 l/min Presión de trabajo: 200 bar
Dirección	Totalmente hidráulica con articulación pendular			
Peso operativo	1.700 kg	1.760 kg	1.850 kg	2.100 kg / 2.300 kg cabina
Capacidad de elevación	1.400 kg	1.500 kg	1.600 kg	1.700 kg
Carga de vuelco, recto*1 Pallet Cazo	 622 - 786 kg 829 - 973 kg	 675 - 841 kg 832 - 976 kg	 789 - 941 kg 1.041 - 1.191 kg	 895 - 1.124 kg 1.110 - 1.381 kg
Carga de vuelco, articulado*1 Pallet Cazo	 320 kg 410 kg	 375 kg 505 kg	 465 kg 580 kg	 609 kg 799 kg
Payload Pallet, terreno llano*2 Pallet, terreno irregular*2 Cazo*3	 256 kg 192 kg 205 kg	 300 kg 225 kg 252,5 kg	 372 kg 279 kg 290 kg	 487 kg 365 kg 399 kg
Ejes	Original Schäffer, Llantas de 5-tornillos			Original Schäffer, Llanta de 6 tornillos; Opción: diferencial automático de deslizamiento limitado
Velocidad	12 km/h	15 km/h	20 km/h	20 km/h 2 velocidades, cambio bajo carga es posible
Sistema eléctrico	Voltaje: 12 V			
Capacidades	Combustible: 23 l Aceite hidráulico: 30 l	Combustible: 23 l Aceite hidráulico: 30 l	Combustible: 23 l Aceite hidráulico: 30 l	Combustible: 40 l Aceite hidráulico: 30 l
Nivel de sonido LpA	84 dB(A)	83 dB(A)	84 dB(A)	82 dB(A)
Nivel de potencia acústica garantizado LwA equivalente LwA	 101 db(A) 98 db(A)	 101 db(A) 98 db(A)	 101 db(A) 98 db(A)	 101 db(A) 101 db(A)
Mano/brazo vibración *4	< 2,5 m/s²			
Vibración total del cuerpo *4	< 0,5 m/s²			
HTF	-	-	-	X
SPT	-	X	-	X
MHF	-	-	-	-
eco Mode	-	-	-	-

*1 según ISO 8313 *2 según EN 474-3 *3 según ISO 14397-1 *4 según ISO 8041 X = Estándar
Las dimensiones de los neumáticos y el equipo adicional pueden cambiar el peso operativo, la carga de vuelco y la carga útil.

	3630	3650	4670
Motor	Motor diesel de 3 cilindros Kubota D1703-M-Di, 18,5 kW (25 cv)	Motor diesel de 3 cilindros Kubota D1803-CR (-T), 28 kW (38 cv) / 37 kW (50 cv)	Motor diésel de 4 cilindros Kubota V2403-CR-T, 48,6 kW (66 cv)
Tratamiento gases escape / fase	- / V	DOC, DPF / V	
Transmisión	Hidrostática automotriz, HTF		
Neumáticos	10.0/75-15.3 AS / MPT Opción I 31x15.5-15	10.0/75 - 15.3 AS / MPT Opción I 31x 15.5 - 15 Opción II 15.0/55-17 Opción III 11.5/80-15.3	11.5/80 - 15.3 AS Opción I 15.0/55 - 17 Opción II 425/55 R17
Frenos	Combinación Hidrostático y multidisco		
Parking	Freno multidisco sumergido en aceite		
Sistema hidráulico servicios externos	Flujo: desde 37 l/min Arbeitsdruck: 200 bar	Flujo: desde 46 l/min Arbeitsdruck: 200 bar	Flujo: desde 51 l/min Arbeitsdruck: 200 bar
Dirección	Totalmente hidráulica con articulación pendular		
Peso operativo	2.300 kg	2.700 kg / 2.850 kg cabina	3.100 kg / 3.300 kg cabina
Capacidad de elevación	1.700 kg	2.000 kg	2.300 kg
Carga de vuelco, recto*1 Pallet Cazo	 1.148 - 1.421 kg 1.495 - 1.817 kg	 1.267 - 1.580 kg 1.523 - 1.845 kg	 1.783 - 1.913 kg 2.110 - 2.301 kg
Carga de vuelco, articulado*1 Pallet Cazo	 710 kg 865 kg	 750 kg 950 kg	 1.340 kg 1.570 kg
Payload Pallet, terreno llano*2 Pallet, terreno irregular*2 Cazo*3	 568 kg 426 kg 433 kg	 600 kg 450 kg 475 kg	 1.072 kg 804 kg 785 kg
Ejes	Original Schäffer, Llanta de 6 tornillos; Opción: diferencial automático de deslizamiento limitado		
Velocidad	20 km/h 2 velocidades, cambio bajo carga es posible	20 km/h 2 velocidades, cambio bajo carga es posible, Opción: 30 km/h	20 km/h 2 velocidades, cambio bajo carga es posible, Opción: 30 km/h
Sistema eléctrico	Voltaje: 12 V		
Capacidades	Combustible: 40 l Aceite hidráulico: 45 l	Combustible: 50 l Aceite hidráulico:48 l	Combustible: 85 l Aceite hidráulico: 62 l
Nivel de sonido LpA	83 dB(A)	85 dB(A)	85 dB(A)
Nivel de potencia acústica garantizado LwA equivalente LwA	 101 db(A) 100 db(A)	 101 db(A) 100 db(A)	 101 db(A) 100 db(A)
Mano/brazo vibración *4	< 2,5 m/s²		
Vibración total del cuerpo *4	< 0,5 m/s²		
HTF	X	X	X
SPT	X	X	X
MHF	-	O	O
eco Mode	-	X	X

*1 según ISO 8313 *2 según EN 474-3 *3 según ISO 14397-1 *4 según ISO 8041 X = Estándar O = opcional
Las dimensiones de los neumáticos y el equipo adicional pueden cambiar el peso operativo, la carga de vuelco y la carga útil.

DIMENSIONES

		2024	2028-2	2628	2630
A	Batalla [mm]	1.375	1.405	1.445	1.470
B	Longitud chasis [mm]	2.780	2.810	2.850	2.950
C	Longitud total con cuchara estándar [mm]	3.530	3.560	3.550	3.695
D	Profundidad excavación [mm]	110	110	110	110
E	Altura máxima de trabajo [mm]	3.460 / 3.720*	3.460 / 3.720*	3.590 / 3.850*	3.565 / 3.795*
F	Altura máxima al pivote [mm]	2.800 / 3.060*	2.800 / 3.060*	2.880 / 3.110*	2.880 / 3.110*
G	Altura máx.. con horquilla [mm]	2.560 / 2.920*	2.560 / 2.920*	2.750 / 2.980*	2.675 / 3.005*
H	Carga máxima sobre altura [mm]	1.965 / 2.265*	1.965 / 2.265*	2.170 / 2.400*	2.090 / 2.345*
I	Longitud máxima descarga [mm]	1.600 / 1.725*	1.600 / 1.725*	1.680 / 1.805*	1.675 / 1.775*
J	Alcance de descarga [mm]	440	440	560	590
K	Altura del asiento [mm]	1.055	1.055	1.160	1.160
L	Altura con techo protector [mm] Altura con cabina [mm]	2.100 –	2.100 –	2.200 –	2.190 2.140
N	Ancho total [mm]	905 - 1.250	905 - 1.250	1.060 - 1.260	1.020 - 1.300
O	Giro mínimo interior [mm]	900	820	820	1.020
P	Giro mínimo exterior [mm]	1.795	1.715	1.880	2.040
Q	Radio exterior con cuchara estándar [mm]	2.185	2.105	2.330	2.400

* Opción: Brazo largo

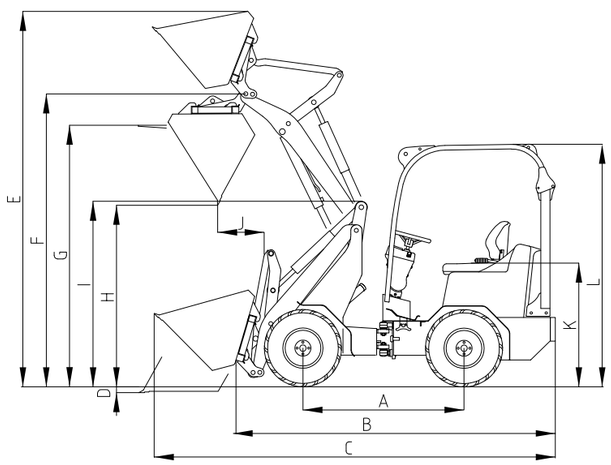

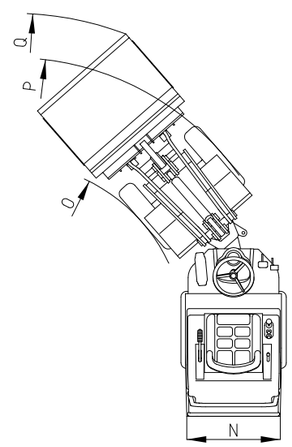

		3630	3650	4670
A	Batalla [mm]	1.745	1.800	1.840
B	Longitud chasis [mm]	3.315	3.485	3.710
C	Longitud total con cuchara estándar [mm]	4.110	4.185	4.530
D	Profundidad excavación [mm]	110	90	130
E	Altura máxima de trabajo [mm]	3.565 / 3.795*	3.550 / 3.890*	4.100
F	Altura máxima al pivote [mm]	2.880 / 3.110*	2.950 / 3.200*	3.250
G	Altura máx.. con horquilla [mm]	2.675 / 3.005*	2.810 / 3.060*	3.070
H	Carga máxima sobre altura [mm]	2.090 / 2.345*	2.140 / 2.390*	2.420
I	Longitud máxima descarga [mm]	1.675 / 1.775*	1.700 / 1.800*	1.850
J	Alcance de descarga [mm]	590	470	300
K	Altura del asiento [mm]	1.226	1.226	1.270
L	Altura con techo protector [mm] Altura con cabina [mm]	2.230 –	2.230 2.150	2.270 2.270
N	Ancho total [mm]	1.200 - 1.370	1.100 -1.570	1.420 -1.730
O	Giro mínimo interior [mm]	1.020	1.230	1.290
P	Giro mínimo exterior [mm]	2.220	2.330	2.610
Q	Radio exterior con cuchara estándar [mm]	2.400	3.020	2.960

* Opción: Brazo largo

Todas las especificaciones técnicas de estos folletos se refieren a modelos de serie y describen sus funciones estándar. Las cargas y movimientos en paralelo no se garantizan cuando se utiliza un cabezal no original. Los componentes de los equipos y sus funciones, así como los accesorios dependen del modelo individual y las opciones de productos y también en las necesidades específicas de cada país y de los clientes. Las imágenes pueden contener productos o componentes de equipos que no se mencionan o no se pueden obtener como un estándar. Las descripciones, medidas, imágenes, especificaciones de peso y los datos técnicos corresponden al estado de la técnica en el momento de la impresión y no son vinculantes. Nos reservamos el derecho a cambios en el diseño, el equipamiento, la imagen y la tecnología sin previo aviso, debido al continuo desarrollo de los productos. En caso de dudas sobre el rendimiento o el modo de funcionamiento de nuestros productos debido a circunstancias especiales, se recomienda la realización de muestras de trabajo en condiciones controladas. No podemos excluir desviaciones de imágenes o mediciones, los errores de cálculo, errores de impresión o incompleto en los catálogos a pesar de toda la debida atención. Nosotros por lo tanto no aceptamos ninguna responsabilidad por la exactitud e integridad de los datos contenidos en éste catálogo. Hacemos garantizar el buen funcionamiento de nuestros productos en el marco de nuestros Términos y Condiciones Generales. Todas las demás garantías que van más allá de estos principios no están previstos. Se excluye cualquier responsabilidad más allá de los establecidos en los Términos y condiciones generales.

CARGADORAS COMPACTAS SCHÄFFER – BAJA ALTURA, MÁXIMA POTENCIA

Si necesita una cargadora pequeña para trabajos en áreas de difícil acceso, consulte nuestras cargadoras SLT, especialmente diseñadas para su uso en pasillos estrechos y bajos. La 2028 SLT con una altura de 1,90 m y una anchura mínima de 90,5 cm es una de las cargadoras más compactas que encontrará en el mercado. La cargador de 1,75 t es un verdadero paquete de energía e ideal para su uso en áreas interiores y en condiciones de funcionamiento estrechas. Con una carga de vuelco de 920 kg, también mueve pacas de ensilaje pesadas de forma segura. Algunas marcas rivales requieren la eliminación del techo protector para acceder a áreas bajas, pero con la opción Schäffer SLT, nunca hay necesidad de comprometer la seguridad. La 2028 SLT de 18,5 kW (25 cv) está equipada con un accionamiento hidrostático y proporciona el alto empuje típico de Schäffer. Los modelos 2630 SLT y 3650 SLT ofrecen aún más potencia con dimensiones compactas similares gracias al accionamiento de alta presión, HTF y SPT. Con una velocidad máxima de 20 km / h respectivamente 30 km / h, ofrecen la mejor agilidad en la gama SLT.

El capó delantero y trasero de la 2028 SLT son fáciles de abrir, lo que hace que el mantenimiento se realice rapidamente

SCHÄFFER SLT

DATOS TÉCNICOS

SCHÄFFER SLT

	2024 SLT	2028 SLT	2630 SLT	3650 SLT
Motor	Motor diesel de 3 cilindros Kubota D1105, 18,5 kW (25 cv)	Motor diesel de 3 cilindros Kubota D1105, 18,5 kW (25 cv)	Motor diesel de 3 cilindros Kubota D1703-M-Di, 18,5 kW (25 cv)	Motor diesel de 3 cilindros Kubota D1803-CR (-T), 28 kW (38 cv) / 37 kW (50 cv)
Tratamiento gases escape / fase	- / V			DOC, DPF / V
Transmisión	Hidraúlica	Hidrostatica automotriz	Hidrostatica automotriz, HTF	
Neumáticos	7.00-12 AS Opción I 27x8.50-15 SKD Opción II 27x10.5-15 SKD Opción III 26x12.00-12	7.00-12 AS Opción I 27 x 8.50- 15 SKD Opción II 27 x 10.5 - 15 SKD Opción III 26x 12.00- 12	10.0/75 - 15.3 AS / MPT Opción I 27 x 10.5 - 15 Opción II 31x 15.5 - 15	10.0/75 - 15.3 AS / MPT Opción I 31x15.5-15 Opción II 15.0/55-17 Opción III 11.5/80-15.3
Frenos	Freno de tambor mecánico	Hidrostático Freno de tambor mecánico	Combinación Hidrostático y multidisco	
Parking	Freno de tambor mecánico		Freno multidisco sumergido en aceite	
Sistema hidráulico servicios externos	Flujo: 33 l/min Presión de trabajo: 200 bar	Flujo: desde 33 l/min Presión de trabajo: 200 bar	Flujo: desde 37 l/min Presión de trabajo: 200 bar	Flujo: desde 46 l/min Presión de trabajo: 200 bar
Dirección		Fully hydraulic articulated-swivel steering		
Peso operativo	1.750 kg	1.800 kg	2.380 kg / 2.445 kg cabina	2.700 kg
Capacidad de elevación	1.400 kg	1.500 kg	1.700 kg	2.000 kg
Carga de vuelco, recto*1 Pallet Cazo	787 - 939 kg 1.037 - 1.187 kg	787 - 939 kg 1.037 - 1.187 kg	1.048 - 1.321 kg 1.395 - 1.717 kg	1.267 - 1.580 kg 1.523 - 1.845 kg
Carga de vuelco, articulado*1 Pallet Cazo	430 kg 620 kg	430 kg 620 kg	550 kg 715 kg	750 kg 965 kg
Payload Pallet, terreno llano*2 Pallet, terreno irregular*2 Cazo*3	344 kg 258 kg 310 kg	344 kg 258 kg 310 kg	440 kg 330 kg 358 kg	600 kg 450 kg 483 kg
Ejes	Original Schäffer , Llantas de 5-tornillos		Original Schäffer Llantas de 6 tornillos Opción: diferencial deslizamiento limitado	
Velocidad	12 km/h	15 km/h	20 km/h 2 velocidades, cambio bajo carga es posible	20 km/h 2 velocidades, cambio bajo carga es posible, Opción: 30 km/h
Sistema eléctrico	Voltaje: 12 V			
Capacidades	Combustible: 23 l Aceite hidráulico: 30 l	Combustible: 23 l Aceite hidráulico: 30 l	Combustible: 40 l Aceite hidráulico: 30 l	Combustible: 50 l Aceite hidráulico: 48 l
Nivel de sonido LpA	83 dB(A)	83 dB(A)	83 dB(A)	85 dB(A)
Nivel de potencia acústica garantizado LwA equivalente LwA	101 db(A) 98 db(A)	101 db(A) 98 db(A)	101 db(A) 100 db(A)	101 db(A) 100 db(A)
Mano/brazo vibración *4	< 2,5 m/s²			
Vibración total del cuerpo *4	< 0,5 m/s²			
HTF	-	-	X	X
SPT	-	-	X	X
eco Mode	-	-	-	X

*1 según ISO 8313 *2 según EN 474-3 *3 según ISO 14397-1 *4 según ISO 8041 X = Estándar
Las dimensiones de los neumáticos y el equipo adicional pueden cambiar el peso operativo, la carga de vuelco y la carga útil.

DIMENSIONES

SCHÄFFER SLT

		2024 SLT	2028 SLT	2630 SLT	3650 SLT
A	Batalla [mm]	1.640	1.640	1.650	1.800
B	Longitud chasis [mm]	3.160	3.160	3.230	3.485
C	Longitud total con cuchara estándar [mm]	3.630	3.630	4.025	4.185
D	Profundidad excavación [mm]	110	110	90	90
E	Altura máxima de trabajo [mm]	3.460	3.460	3.800	3.550
F	Altura máxima al pivote [mm]	2.800	2.800	2.880	2.950
G	Altura máx.. con horquilla [mm]	2.600	2.600	2.680	2.810
H	Carga máxima sobre altura [mm]	1.965	1.965	2.045	2.140
I	Longitud máxima descarga [mm]	1.600	1.600	1.790	1.700
J	Alcance de descarga [mm]	440	440	470	560
K	Altura del asiento [mm]	910	910	995	1.226
L	Altura con techo protector [mm] Altura con cabina [mm]	1.900 1.900	1.900 1.900	1.980 1.980	2.035 –
N	Ancho total [mm]	905 - 1.250	905 - 1.250	1.020 - 1.300	1.100 - 1.570
O	Giro mínimo interior [mm]	1.375	1.375	1.350	1.230
P	Giro mínimo exterior [mm]	2.270	2.270	2.370	2.330
Q	Radio exterior con cuchara estándar [mm]	2.690	2.690	2.700	3.020

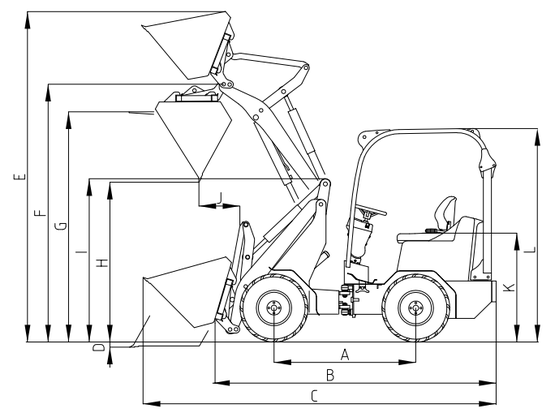

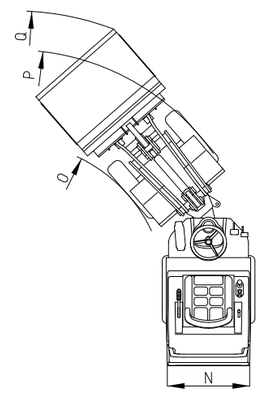

Todas las especificaciones técnicas de estos folletos se refieren a modelos de serie y describen sus funciones estándar. Las cargas y movimientos en paralelo no se garantizan cuando se utiliza un cabezal no original. Los componentes de los equipos y sus funciones, así como los accesorios dependen del modelo individual y las opciones de productos y también en las necesidades específicas de cada país y de los clientes. Las imágenes pueden contener productos o componentes de equipos que no se mencionan o no se pueden obtener como un estándar. Las descripciones, medidas, imágenes, especificaciones de peso y los datos técnicos corresponden al estado de la técnica en el momento de la impresión y no son vinculantes. Nos reservamos el derecho a cambios en el diseño, el equipamiento, la imagen y la tecnología sin previo aviso, debido al continuo desarrollo de los productos. En caso de dudas sobre el rendimiento o el modo de funcionamiento de nuestros productos debido a circunstancias especiales, se recomienda la realización de muestras de trabajo en condiciones controladas. No podemos excluir desviaciones de imágenes o mediciones, los errores de cálculo, errores de impresión o incompleto en los catálogos a pesar de toda la debida atención. Nosotros por lo tanto no aceptamos ninguna responsabilidad por la exactitud e integridad de los datos contenidos en éste catálogo. Hacemos garantizar el buen funcionamiento de nuestros productos en el marco de nuestros Términos y Condiciones Generales. Todas las demás garantías que van más allá de estos principios no están previstos. Se excluye cualquier responsabilidad más allá de los establecidos en los Términos y condiciones generales.

made by SCHÄFFER

Schäffer ofrece más de 30 modelos diferentes, cada uno adaptado a sus necesidades. Nuestras cargadoras son usadas en varios campos: en agricultura o ganadería, en cerealistas, en construcción, en horticultura o jardinería, en industria y comercio, en la cría de caballos o en almacenes. Cualquiera que sea su área de trabajo, Schäffer siempre será su primera elección.

Nuestra manera de llevar a cabo el desarrollo, la fabricación y el mantenimiento de las cargadoras Schäffer es única. La diferencia está en nuestros 60 años de experiencia. Nuestra principal preocupación es el operario. Queremos que haya más seguridad y más comodidad, y que el trabajo sea más rentable. Para este fin, en nuestra fábrica de Erwitte, Alemania, estamos equipados con las más modernas tecnologías de desarrollo y producción. Por último, nuestros socios son los que trabajan, junto con nuestros clientes, para desarrollar nuevas soluciones. Los muchos años de dedicación a la empresa, combinados con un incansable espíritu de innovación constituyen la base de nuestro excepcional éxito a nivel mundial.

El nombre de cargadoras Schäffer representa más que una referencia de calidad. También representa una seguridad y un servicio óptimos, lo cual garantizamos no sólo en Alemania, sino también en el resto del mundo. La compra de una cargadora Schäffer es el principio de una relación duradera.

Solamente piezas de recambio originales harán que su máquina siga siendo una verdadera Schäffer al 100%. Sólo así le garantizará la fiabilidad que usted espera. Le ofrecemos a usted y a nuestros socios un servicio de entrega de 24 horas – 7 días a la semana, 365 días al año.

Schäffer Ibérica
www.schaffer-iberica.com
info@schaffer-iberica.com

SU CONCESIONARIO:

Schäffer

Schäffer Maschinenfabrik GmbH
Auf den Thränen
D-59597 Erwitte

fon +49 (0)2943 9709-0
fax +49 (0)2943 9709-50

info@schaeffer.de

Available on the iPad
App Store

WWW.SCHAEFFER.DE/EN

0.5/11.21/WD. Cambios técnicos reservados. Las dimensiones son aproximadas. En algunos casos, las ilustraciones muestran modelos con diseños personalizados.